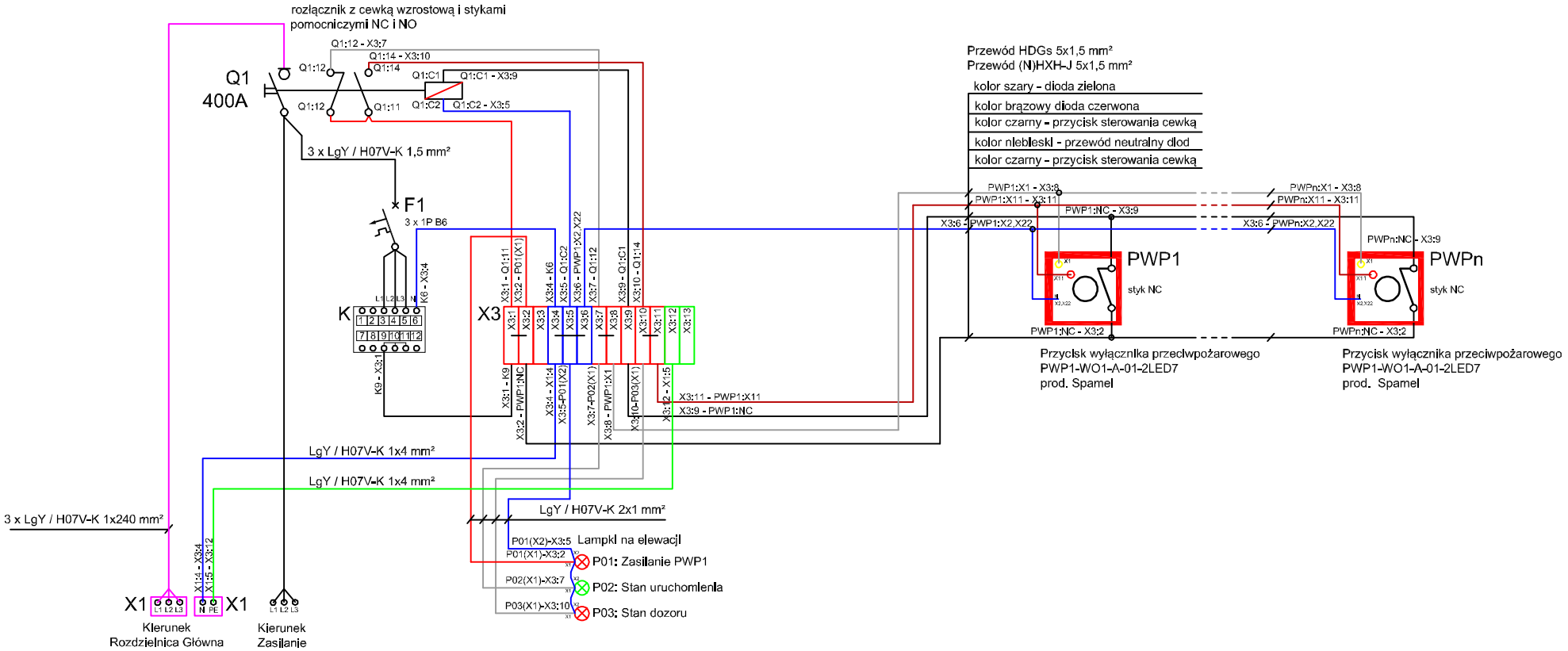

Q1 - rozłącznik 400A
F1 - zabezpieczenie
K - automatyczny przełącznik faz PF431
X1 - listwa przyłączeniowa z zaciskami śrubowymi
X3 - listwa zaciskowa ZUG

3 x LgY / H07V-K 1x240 mm²
I_{DD}=528A * 0,87 = 459A
0,87 - współczynnik dla temp 40°C

„Spamel"

ZW 400 F
ZW 400

Przeciwpożarowy wyłącznik prądu
Zestaw wykonawczy uruchamiająco-sygnalizujący ZW 400 F / ZW 400 (400A)

SCHEMAT MONTAŻOWY

Data: 03-2025

Rys. nr 01