Jeřábový ovládač **PKS-8\W03**

Popis výrobku

1 Tlačítko s klíčem SAV-10
1 Bezpečnostní tlačítko
6 Tlačítko s kontakty NO+NO/2

Váha

830

Technické data

Jmenovité izolační napětí U_i	500 V
Jmenovitý tepelný proud I_u-I_{th}	10 A
Jmenovitý spínací proud I_e v kat.AC-15	2,5 A (230 V) 1,6 A (400/500 V)
Jmenovitý spínací proud I_e v kat.DC-13	4 A (24 V) 1 A (110 V) 0,25 A (220 V)
Ochrana kontaktů spínače před zkratem	10 A (rychlá pojistková vložka) 1 kA (předpkládaný zkratový proud U_e=500 V)
Mechanická životnost	0,3 mln (operačních cyklů)
Elektrická životnost	0,2 mln (při jmenovitých napětích a spínacích proudů) 1,0 mln (spínacích cyklů) - do 80 VA (spínání elektromag. střídavého proudu) - do 10 W (spínání elektromag. stejnosměrného proudu)
Četnost sepnutí	do 3600 h^{-1}
Teplota prostředí	-40 ... +70°C (pracovní) -40 ... +70°C (skladování)
Odolnost proti vibracím (dle PN-EN 60068-2-6)	2...13, 2...100 Hz (frekvence) ± 1 mm (amplituda) ± 0,7 g (zrychlení)
Odolnost proti rázům (dle PN-EN 60068-2-27)	15 g (špičkové zrychlení) 11 ms (doba trvání impulsu)
Odolnost na cyklické vlhké teplo (PN-EN 60068-2-30)	55°C (teplota prostředí) 95% (relativní vlhkost)
Odolnost na cyklickou solnou mlhu (dle PN-EN 60068-2-52)	stupeň zkoušky 1
Stupeň krytí	IP65
Průřez připojovacích vodičů	2× 1...2,5 mm^2 (jednožilových) 2× 0,75...1,5 mm^2 (lanko)
Pracovní poloha	libovolné
Označení kontaktů	PN-EN 50013
Shoda s normou	PN EN 60204-32 PN EN 60947-1 PN-EN 60947-5-1 PN-EN 60947-5-5 2006/42/WE -Nařízení 2014/35/UE -Nízkonapěťové nařízení

Složení objednacího kódu

PKS-8\W03

Součásti

Ovládací hlavice
Hlavice B SP22-1414\R01
Kompaktní jeř. hlavice PKS-1401
Ovládací hlavice dvoupolohová s klíčem S
Spínače
Kontakt tlačítek SP22 dvoustupňové
Vývodky
Vývodka PKS-7602\P01

Schéma

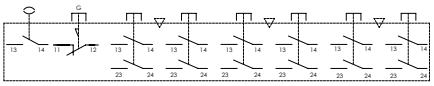
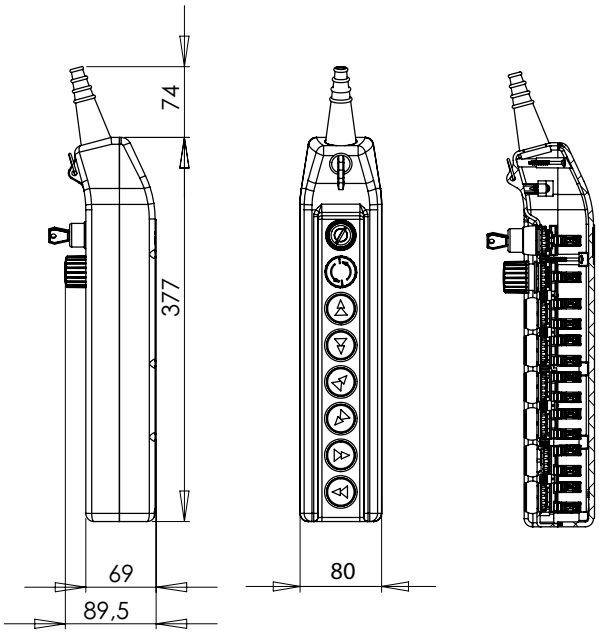
Rozměry