Изолирующий выключатель нагрузки для фотовольтаики RSI-F 4-полюсный

W01

W02

W03

Описание изделия

Компактные выключатели нагрузки постоянного тока предназначены для работы в современных фотоэлектрических сетях. Они могут выполнять функцию выключателя нагрузки между солнечными фотогальваническими (PV) панелями и инверторами (преобразователями DC / AC). Отключение под нагрузкой цепей постоянного тока 32А напряжением 500В.

Технические данные (непрерывная работа)

Номинальное напряжение изоляции U_i	1200 В
Номинальное напряжение включения U_e	500 В
Номинальное напряжение импульсное выдерживаемое U_{imp}	8 кВ
Тепловой условный ток в воздухе I_{th}	32 А
Номинальный ток включения I_e в кат. DC-21B	32 А
Механическая износостойкость	10000 (циклов)
Сечение подводящих проводов	6...16 мм^2 (жестких)
Масса	0,37 кг

Структура обозначения для заказа

RSI-4032F [ ]

Ручка выключателя

W01 с выносной ручкой
W02 с ручкой на выключателе черной
W03 с ручкой на выключателе красной

Аксессуары

Контакт вспомогательный SP80 (для RSI, PRZK 63/80)

Ручка PR 30

Ось с ригелем RSI 160-1919

Комплект деталей для монтажа на панели RSI 80-1203 исполнение W01 (для RSI 63/80)

Зажим оси для RSI, PRZK RSI160-6621\P01

Электрическая схема

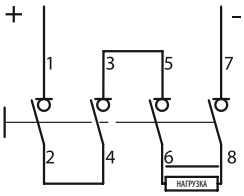

4 полюса последовательно
3 коммутируемые контакта отключают полюс (+)
1 коммутируемый контакт отключает полюс (-)
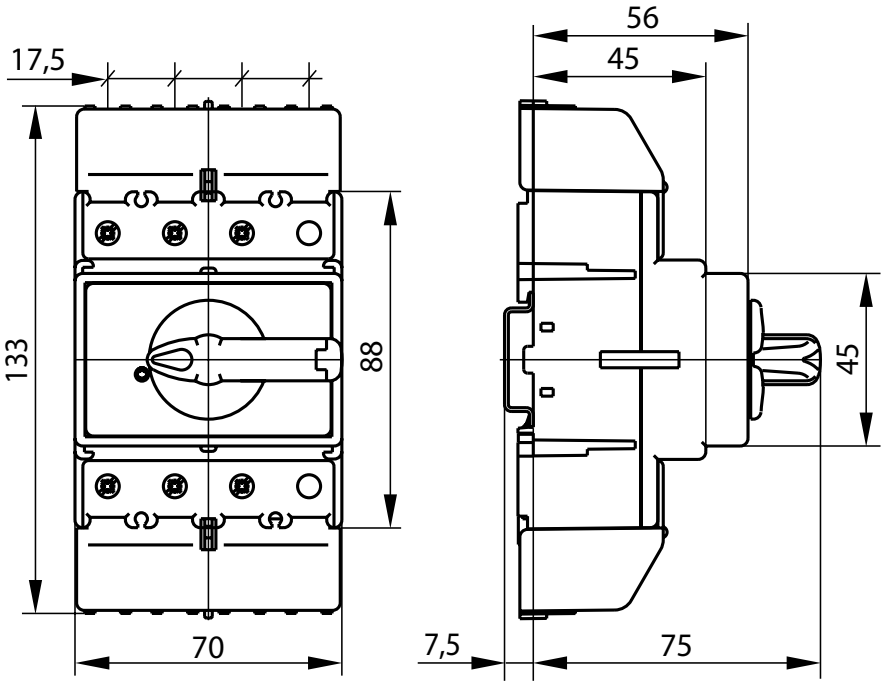
Размеры