Концевой выключатель рычаг с роликом поворотный LK\104

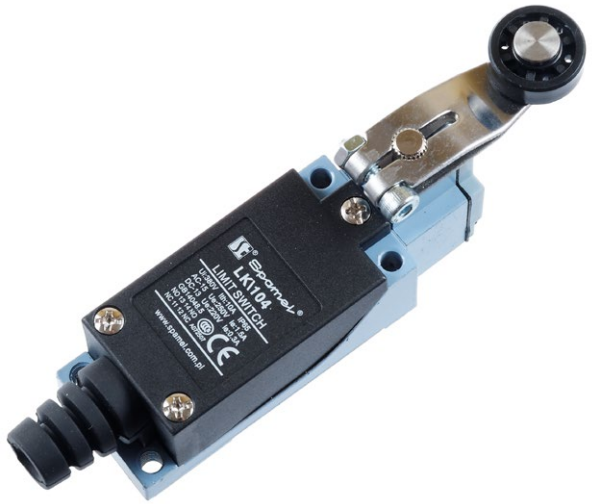

Структура обозначения для заказа

LK\104

Описание изделия

- Концевой выключатель с двойным разрывом цепи
- Особо прочная конструкция из жесткого пластика и алюминия (верхняя крышка и корпус выключателя образуют монолитную форму)
- Небольшие размеры, масло- и влагозащищенное исполнение. Встроенный переключатель с двойным пружинным механизмом
- Большая механическая износостойкость. Плавная работа, длительный срок эксплуатации
- Легкое подключение проводов
- Широкий выбор переключающих механизмов, простота использования

Тип срабатывания

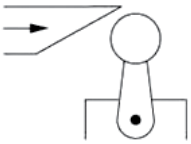

Диаграмма

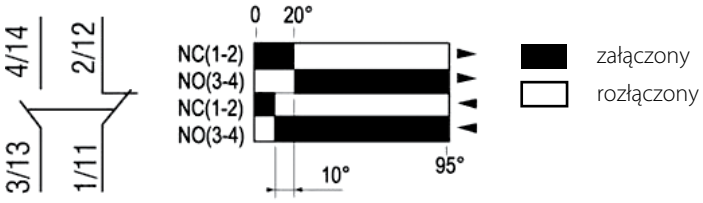

Технические данные срабатывания

Срабатывание	угловые 30°
Максимальная скорость срабатывания	1,3 м/с
Максимальное усилие срабатывания	750 г
Минимальное усилие отпускания	100 г

Технические данные

Соответствие со стандартом	IEC 60947-5-1 EN 60947-5-1 UL508 CSAC22-2№ 14 IEC 60204-1 (компоненты) EN 60204-1 (компоненты)
Температура окружающей среды	-25 ... +70°C (рабочая) -40 ... +70°C (хранения)
Устойчивость к вибрации (согласно IEC 60068-2-6)	55 Гц, 1,5 мм двойная амплитуда
Устойчивость к ударам (согласно IEC 60068-2-27)	30g 18 мс в любом положении
Степень защиты	IP 65, согласно IEC60529
Механическая износостойкость	15 млн. (циклов)
Номинальное напряжение изоляции U_i	500В, степень загрязнения 3, согласно IEC 60947-1 300В, совместимость с UL508, CSA C22-2n° 14
Сечение подводящих проводов	макс. 2,5 мм^2 (зажимы)
Индуктивная нагрузка	AC15, B300 (U_e=240В, I_e=1,5A) DC-13, R300 (U_e=250В, I_e=0,1A)
Резистивная нагрузка	250В, 5А
Частота включений	120 циклов/мин.
Сопротивление изоляции	>100 MΩ, 500 В
Сопротивление контакта	<25 MΩ, 5 В, 5 мА, по 10 млн. циклов
Электрическая износостойкость	1 млн. циклов, AC-15 (U_e=240 В, I_e = 1,5 А)
Изоляция контактов	Za
Ввод кабельный	резиновая, макс. Ø 6...9 мм

Аксессуары

LK\104-H Głowica dźwignia z rolką do łącznika krańcowego

Размеры

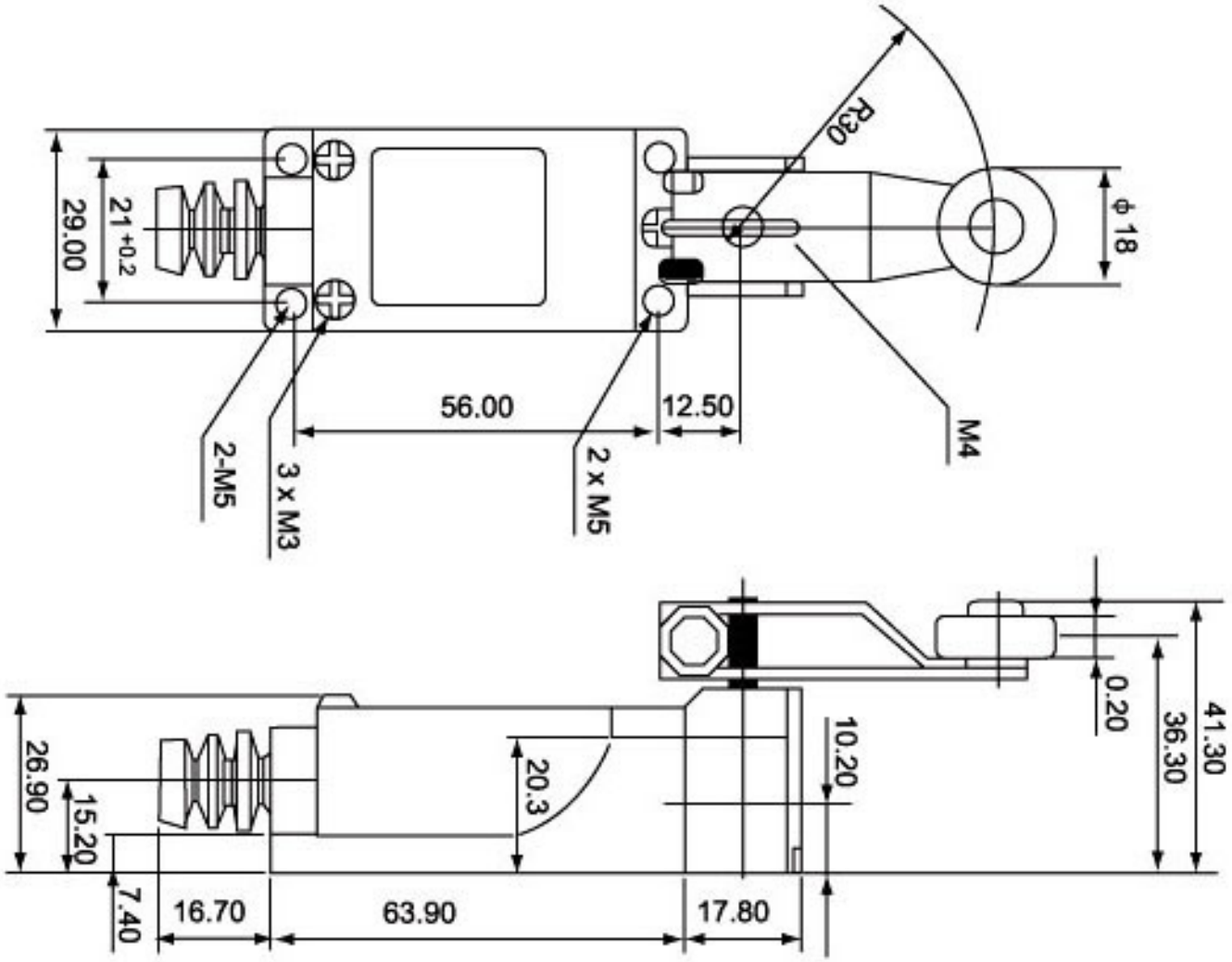
R30
ϕ 18
M4
12.50
56.00
2 x M5
3 x M3
2-M5
29.00
21 +0.2
41.30
36.30
0.20
10.20
20.3
26.90
15.20
7.40
16.70
63.90
17.80