Nockenschalter ŁKS

™Nockenschalter, Steuertafelmontage ŁK16S

Aufbau der Bestellnummer

ŁK 16 S- [ ] \ [ ]

Befestigung
- **P01M** mit Drehtaster, schwarz
- **P01D** z pokrętłem dużym czarnym

Ausführungsnummer
- **1.4213** Trennschalter 0-1 (1-polig)
- **1.428** Trennschalter 0-1 (2-polig)
- **2.423** Trennschalter 0-1 (3-polig)
- **2.4226** Trennschalter 0-1 (4-polig)

Stromgröße
- **16** 16 A

Maße

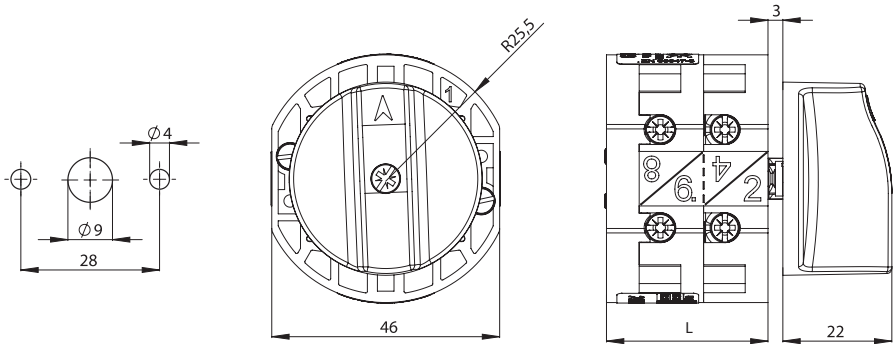

Anzahl der Segmente	L [mm]
1	20
2	33

Anzahl der Segmente im Schalter

1 ... 2

Technische Daten (Dauerbetrieb)

Nennisolierspannung U_i	690 V
Nennhaltestoßspannung U_{imp}	6 kV
Dauer-Nennstrom $I_u=I_{th}$	20 A
Nennschaltstrom I_e in Kat. AC-21A, AC-22A	16 A (230/400/500/690 V)
Nennschaltleistung P_e in Kat. AC-23A	4 kW (230 V) 7 kW (400 V) 10 kW (500 V) 10 kW (690 V)
Nennschaltleistung P_e in Kat. AC-3	3 kW (230 V) 5 kW (400 V) 7 kW (500 V) 8 kW (690 V)
Kurzzeitiger Nennhaltestrom I_{cw}(1s)	0,25 kA
Nenn-Einschaltkurzschlussstrom I_{cm}	0,34 kA
Nennstrom, Sicherungseinsatz gG	16 A
Anzugsmoment der Klemmen	0,5 Nm
Befestigung des Schalters an die Steuertafel	□28
Umgebungstemperatur	-5 ... +40°C
Querschnitt der Anschlussleitungen	0,75...2,5 mm²
Klemmenschutzart	IP20