Steuergehäuse K1 mit Drehtaster **SP22K1\06**

Aufbau der Bestellnummer

SP22K1\06- [ ]

Durchführungen
1 1 Kabeldurchführung im Taster
2 2 Kabeldurchführungen im Taster

Bestandteile

Taster
Drehtaster mit zwei Schaltstellungen P

Schalter
Tasterschalter SP22 für Schiene

Durchführungen
Kabeldurchführung PG-G20\W01

Plan

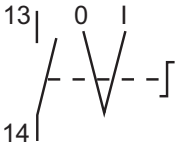

Produktbeschreibung

Komplett-Taster mit Drehtaste (P)

Technische Daten

Masse	154 g
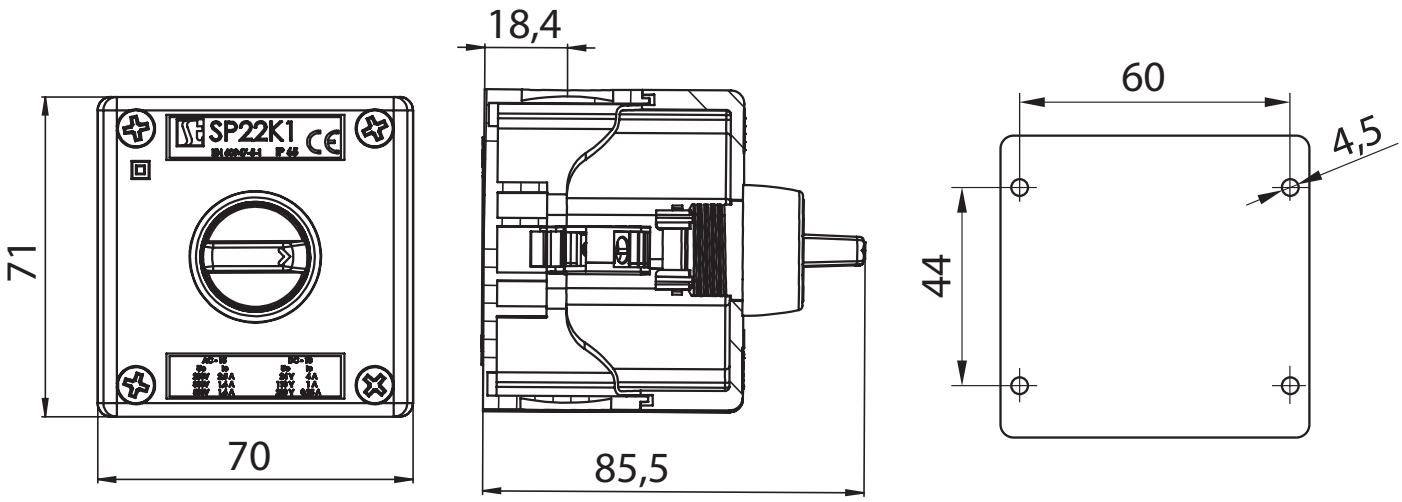
Maße