Steuergehäuse K2 mit Komplett-Taster START-STOPP **SP22K2\04**

Aufbau der Bestellnummer

SP22K2\04- [ ]

Durchführungen
1 1 Kabeldurchführung im Taster
2 2 Kabeldurchführungen im Taster

Bestandteile

Taster
Taster mit flachem Knopf K/AK
Sicherheitstaster mit Pilzknopf B

Schalter
Tasterschalter SP22 für Schiene

Durchführungen
Kabeldurchführung PG-G20\W01

Plan

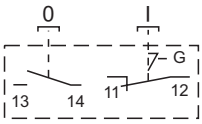

Produktbeschreibung

Steuertaster
1. Komplett-Taster mit flachem Knopf, grün (KZ)
2. Komplett-Sicherheitstaster (B)

Technische Daten

Masse	217 g

Zubehör

Aluschild ST22-4509
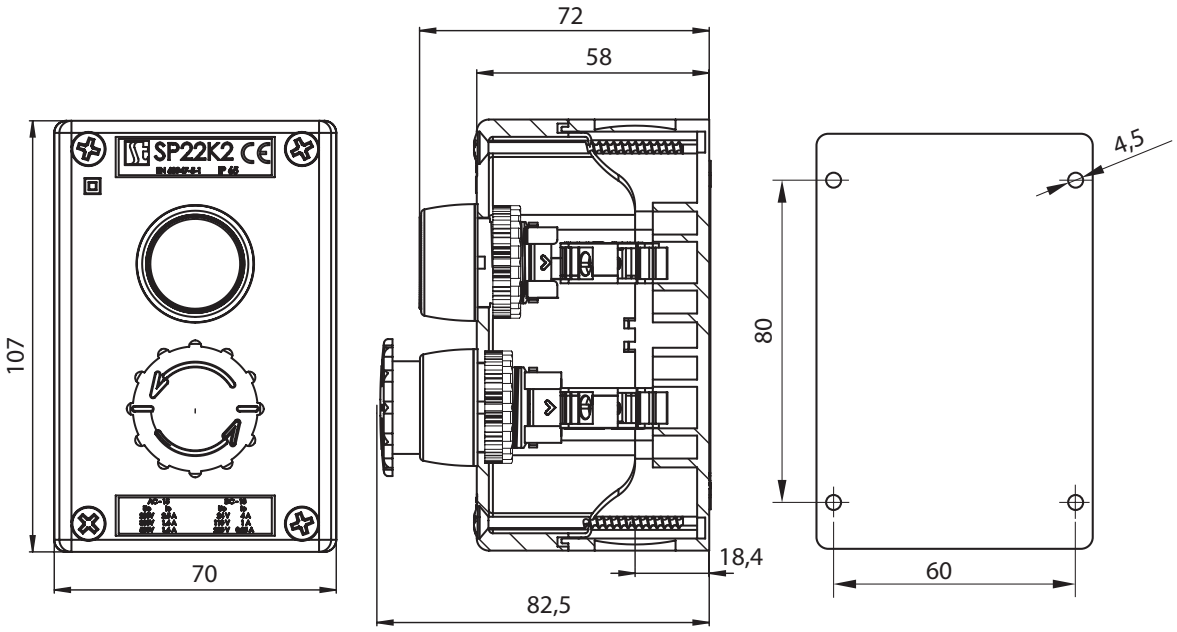
Maße