Steuergehäuse K4 **SP22K4\02**

Aufbau der Bestellnummer

SP22K4\02- [ ]

Durchführungen
1 1 Kabeldurchführung im Taster
2 2 Kabeldurchführungen im Taster

Bestandteile

Taster
Taster mit flachem Knopf K/AK
Taster mit hohem Knopf W/AW
Sicherheitstaster mit Pilzknopf B
Schalter
Tasterschalter SP22 für Schiene
Durchführungen
Kabeldurchführung PG-G20\W01

Plan

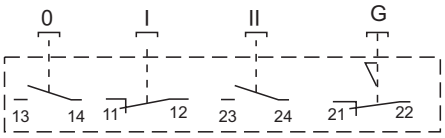

Produktbeschreibung

Steuertaster
1. Komplett-Taster mit flachem Knopf, grün (KZ)
2. Komplett-Taster mit rotem Hochknopf (WC)
3. Komplett-Taster mit flachem Knopf, grün (KZ)
4. Komplett-Sicherheitstaster (B)

Technische Daten

Masse	320 g
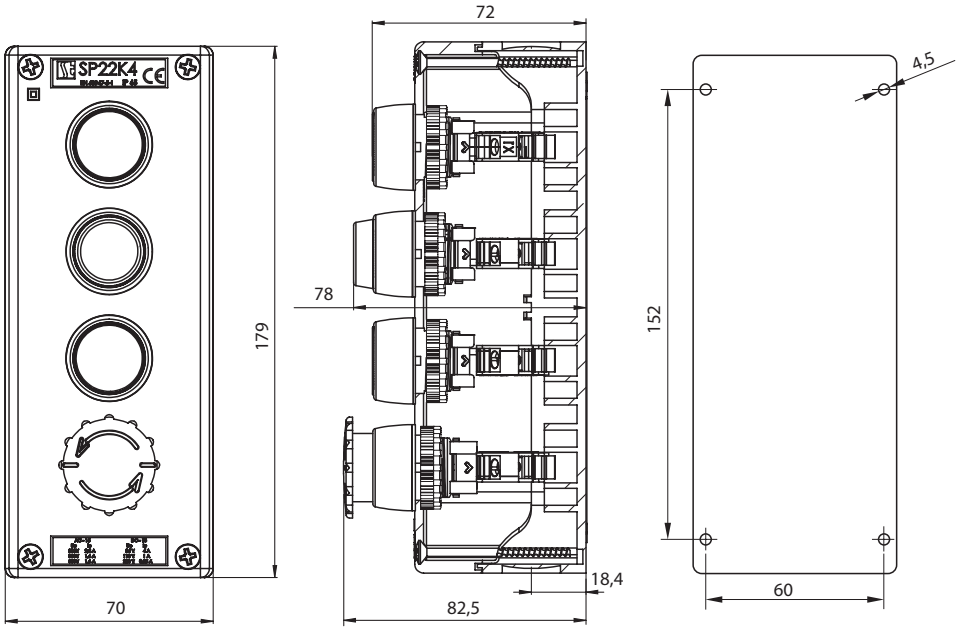
Maße