Komplettgehäuse SP22

Steuerkassette K4 mit SP22-SAA Drucktaster und zwei VZ16 230 V Steckdosen

Aufbau der Bestellnummer

SP22K4VZ16\01- [ ]

Durchführungen
1 1 Kabeldurchführung im Taster
2 2 Kabeldurchführungen im Taster

Bestandteile

Taster
Schlüsseltaster mit zwei Schaltstellungen S

Schalter
Tasterschalter SP22 für Schiene

Durchführungen
Kabeldurchführung PG-G20\W01

Produktbeschreibung

Key-operated selector switch (SAA) key removable in "0" and "1" position 2x VZ16 230V socket

Technische Daten

Masse	380 g
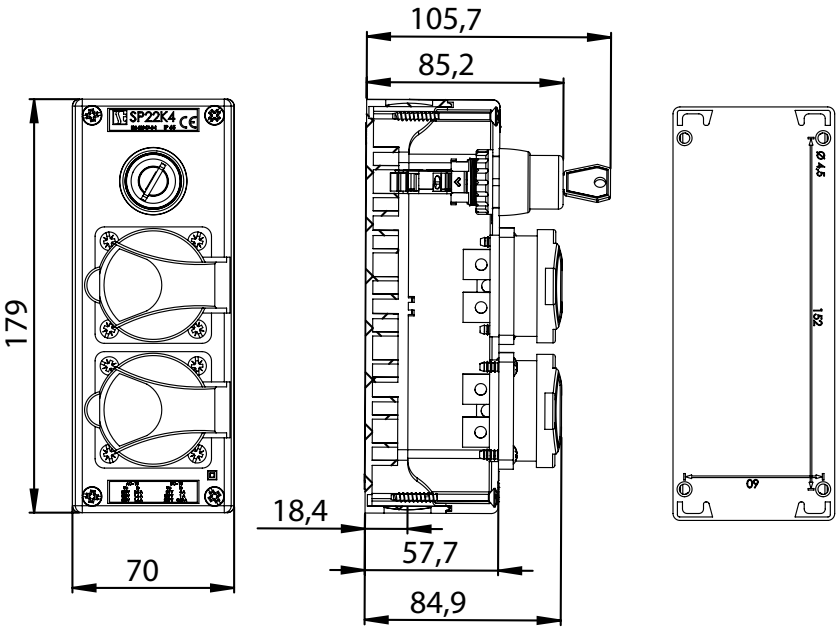
Maße