# Komplettgehäuse SP22

## Steuerkassette K3 mit SP22-SAA Drucktaste und VZ16 230V Steckdose

### Aufbau der Bestellnummer

**SP22K3VZ16\01-** [ ]

Durchführungen
**1** 1 Kabeldurchführung im Taster
**2** 2 Kabeldurchführungen im Taster

### Bestandteile

**Taster**
Schlüsseltaster mit zwei Schaltstellungen S

**Schalter**
Tasterschalter SP22 für Schiene

**Durchführungen**
Kabeldurchführung PG-G20\W01

### Produktbeschreibung

Key-operated selector switch (SAA) key removable in "0" and "1" position VZ16 230V socket

### Technische Daten

| | |
|---|---|
| Masse | 240 g |
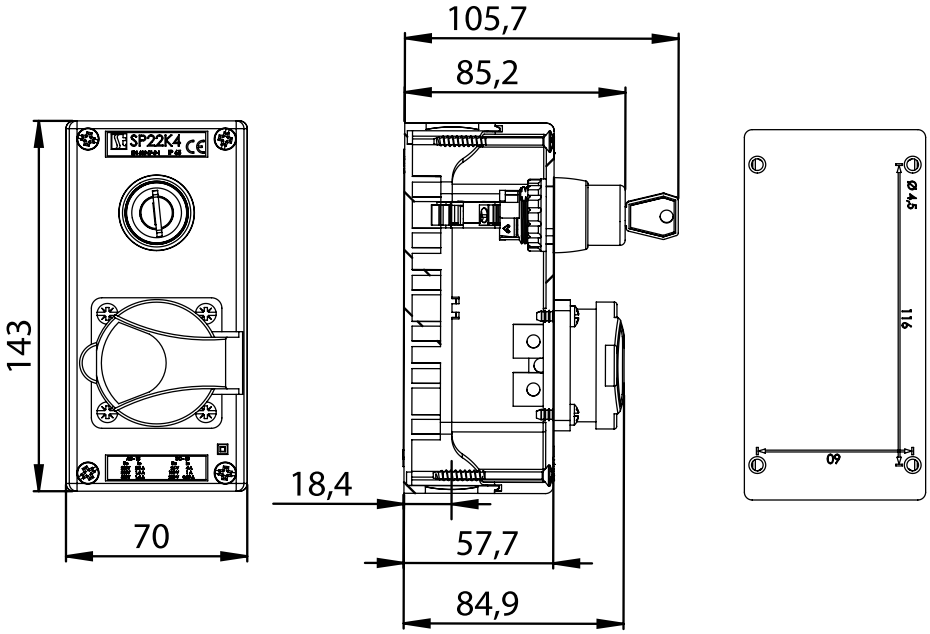
### Maße