# Baugruppen SP22

## Schalter mit einem Öffner für Schienenmontage (01) rote Ausführung NC

### Aufbau der Bestellnummer

**SP22\01-** ☐ **-sz**

Schalter
**1** erster Schalter
**2** zweiter Schalter
**3** dritter Schalter

### Pläne

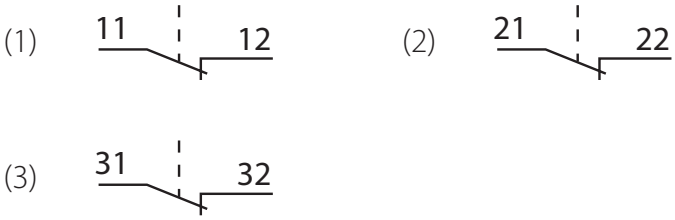


### Technische Daten

| | |
|---|---|
| Masse | 8,8 g |
| Maximalweg einschl. Endweg | 6 mm |
| Mindestkraft zur Erlangung der Wirköffnungslage | 11 N |
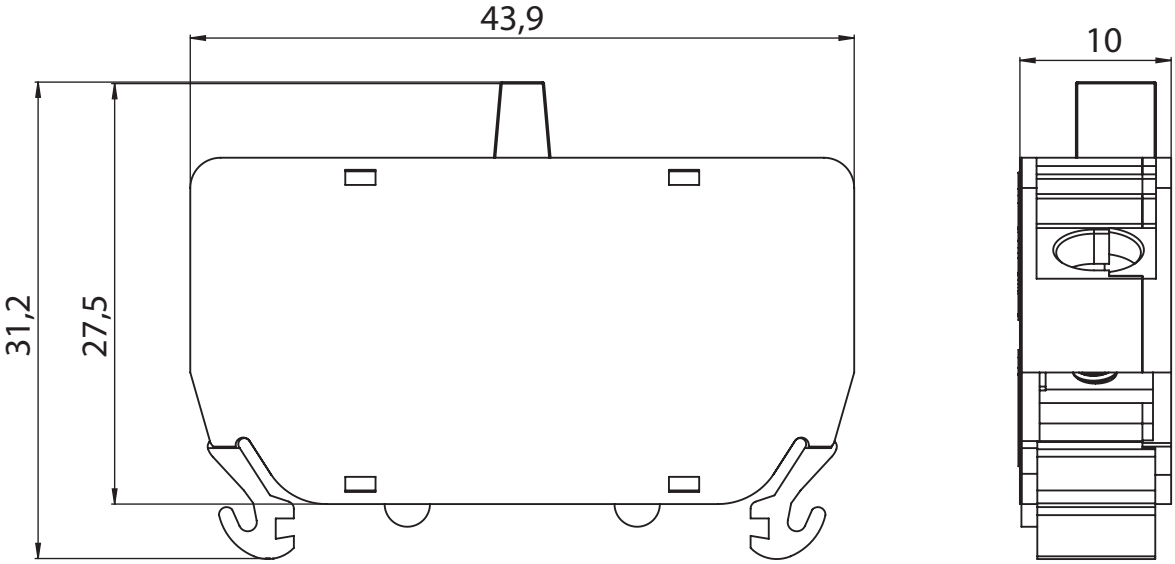
### Maße