Taster ST22

Taster mit hohem Knopf W/AW

Aufbau der Bestellnummer

ST22- [ ][ ]

Farbe

CZ	● schwarz
C	● rot
G	● gelb
Z	● grün
N	● blau
B	○ weiß

Typ, Komplett-Taster

W	selbstrückgängig
AW	ohne selbständige Rückstellung

Pläne

(W) - - - - -]

(AW) - -V- -]

Technische Daten

Tastermasse	18,0 g
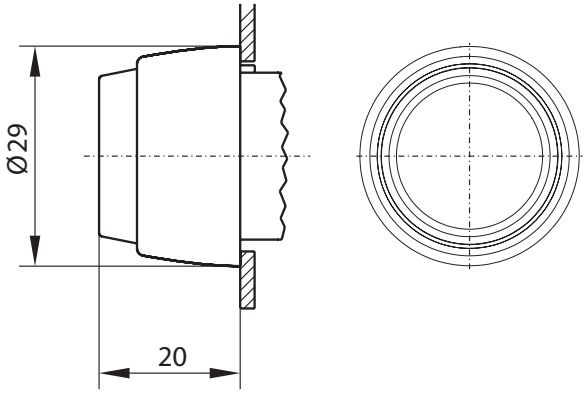
Maße