Komplett-Taster im Brandschutzgehäuse SP22

Drucktaster SP22 im roten Gehäuse

	Wersja A	Wersja B
Symbol przycisku	Maksymalna liczba torów	
AW, W	6	3
AK, K	-	6
AWL, WL	4	2
AKL, KL	-	5
P, S	-	3
PL	-	2
B	-	3
D	-	3

Aufbau der Bestellnummer

SP22- symbol - [ ] \OBC/ [ ] [ ]

Siehe Tabelle „Spezifikation der LED Diode"

Version

A Selbstentriegelungstaste bei Glasbruch
B Nach dem Zerbrechen des Glases muss die Taste manuell gedrückt werden

Schalter

10, 20, 30, 40, 50, 60
01, 02, 03, 04, 05, 06
11, 12, 13, 14, 15
21, 22, 23, 24
31, 32, 33
41, 42
51

Typ, Komplett-Taster

symbol vollständige Kennzeichnung des beliebigen Tasters SP22 (Außer BN, BSN, BLN, 2KL)

Bestellungsbeispiel:

SP22-WC-20\OBC/A
Roter vorstehender Taster mit 2 Schließern mit automatischer Entriegelung, in rotem Gehäuse.

SP22-WC-20\OBC/A/C230V
Roter vorstehender Taster mit 2 Schließern mit automatischer Entriegelung, im roten Gehäuse mit 1 LED C230V.

SP22-KC-20\OBC/B/2LED1
Roter vorstehender Taster mit 2 Schließern, nach Glasbruch muss der Taster manuell betätigt werden, im roten Gehäuse mit Signalisierung 2xLED rot C230V.

Produktbeschreibung

Drucktaster SP22 in einem abschließbaren Gehäuse mit Schutzart IP55 ist eine Ergänzung zu den von uns angebotenen Steuertastern der Serie SP22. Das Gehäuse hat einen Schutz zweiter Klasse. Drucktaster können je nach dem Antrieb bis zu 6 Schließer-, Öffner- oder Mischkreise haben. Der Drucktaster im roten Gehäuse entspricht der Norm PN-EN 60947-5-1.

Technische Daten

Nennisolierspannung U_i	500 V
Nennschaltstrom I_e in Kat. AC-15	2,5 A (230 V)
Nennschaltstrom I_e in Kat. DC-13	4 A (24 V) 1 A (110 V) 0,25 A (220 V)
Umgebungstemperatur	-40 ... +70°C (Betrieb) -40 ... +70°C (Lagerung)
Schutzart (Fundst. IEC529) der Taster nach dem Einbau in die Pultöffnung	IP55
Querschnitt der Anschlussleitungen	2× 1...2,5 mm² (eindrahtig) 2× 0,75...1,5 mm² (Litzen)
Normkonformität	PN-EN 60947-5-1 IEC 60947-5-1 IEC 60947-1

Zubehör

Abdeckung für Brandschutzgehäuse PPOŻ-SP22-6601
Hammer mit Griff PPOŻ-1200\P01

Spezifikation der LED Diode

Kod	Opis
2LED7	C230VAC+Z230VAC
2LED8	C230VAC+Z24VDC

Kod	Opis
2LED10	C24VDC+Z230VAC
2LED11	C24VDC+Z24VDC

C230VAC	czerwony	230VAC - sygnalizacja ciągła
Z230VAC	zielony	230VAC - sygnalizacja ciągła
C24VDC	czerwony	24VDC - sygnalizacja ciągła
Z24VDC	zielony	24VDC - sygnalizacja ciągła
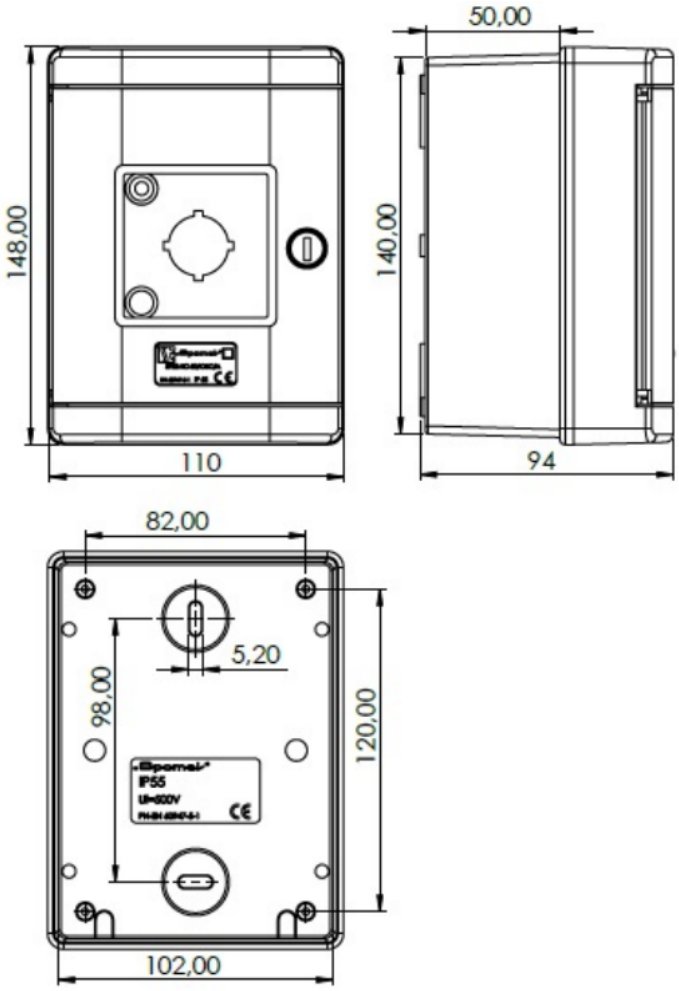
Maße