Комплектующие SP22

Замыкающий контакт (10) цвет зеленый НО

Структура обозначения для заказа

SP22\10- ☐

Контакт
- **1** первый контакт
- **2** второй контакт
- **3** третий контакт
- **4** четвертый контакт
- **5** пятый контакт
- **6** шестой контакт

Схемы

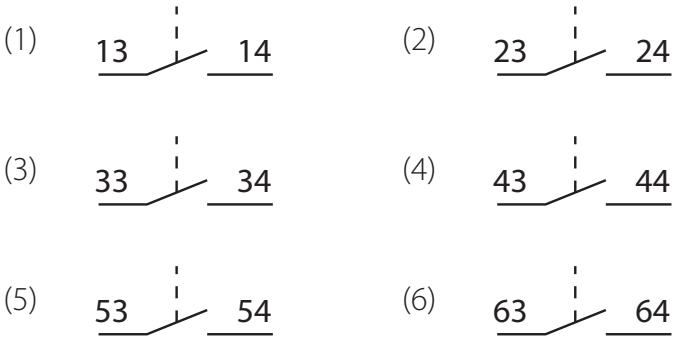

Технические данные

Масса	9 г
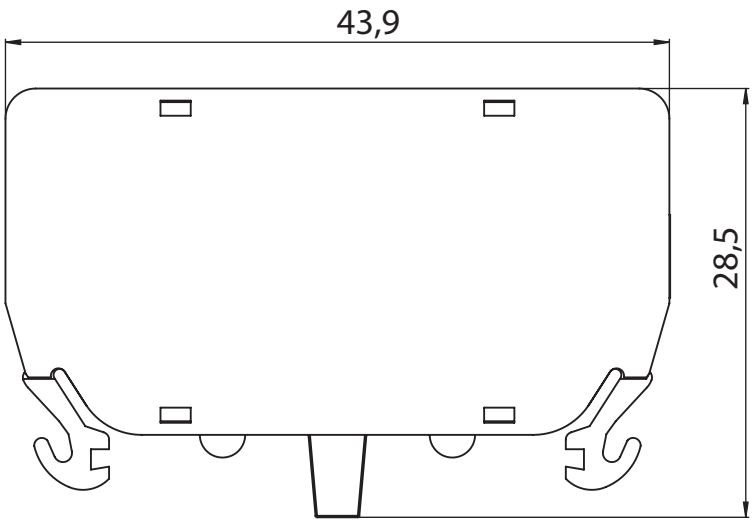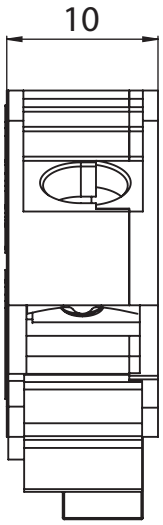
Размеры