E125 - Wandabzweigdose IP54 75 x 75 x 40 mm

Aufbau der Bestellnummer

E 125

	Dosenfarbe
125	grau

Produktbeschreibung

E125 - Wandabzweigdose grau - 75 x 75 x 40 mm

Maximaler Platz für die Verkabelung

Einfache Montage
Mit bis zu 12 selbstdichtenden Kabelkanäle für Kabel bis 5 x 25 mm²
3 Kanäle im Sockel
Außenriemen mit Quer- und Längsbohrungen zur nachträglichen Ausrichtung

Maße

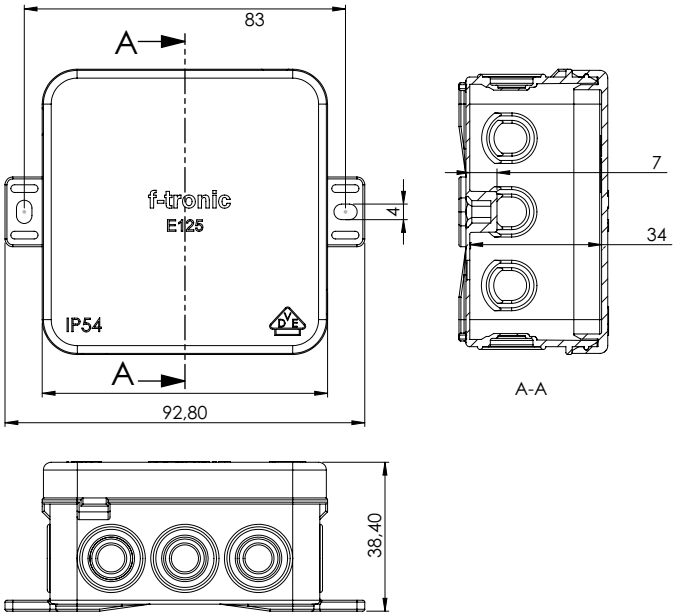

Technische Daten

Einheitsverpackung	10
Pappe/Palette	200 / 4 000
Maße	75 x 75 x 40 mm
Schutzart	IP54
Abdeckungsmaterial	PE
Gehäusematerial	PE
Halogenfrei	Ja
Schwachpunkte insgesamt	15
Seitliche Schwachpunkte	12
Schwachpunkte am Boden	3
Farbe	grau
VDE	Ja
Riemen zur Befestigung	Ja
Max. Kabelquerschnitt	2,5 mm²
Nennspannung	400 V
Feuerbeständigkeit	650°C
Max. relative Luftfeuchtigkeit bei 25°C	0,9
Max. relative Luftfeuchtigkeit bei 40°C	0,5
Umgebungstemperatur (24h)	35°C
Umgebungstemperatur	-25 ... +40°C