Umschalter der Versorgungsquelle PRZK 80

W01

W02

Technische Daten (Dauerbetrieb)

Nennisolierspannung U_i	690 V
Nennhaltestoßspannung U_{imp}	8 kV
Konventioneller thermischer Strom in Luft I_{th}	80 A
Nennschaltstrom I_e in Kat. AC-21A, AC-22A	80 A (690 V)
Nennschaltstrom I_e in Kat. AC-23A	70 A (400 V) 55 A (500 V) 32 A (690 V)
Nennleistung AC-23A für asynchrone Dreiphasen-Standardantriebe	35 kW (400 V) 35 kW (500 V) 30 kW (690 V)
Nennschaltstrom I_e in Kat. DC-21A	80 A (220 V)
Nennschaltstrom I_e in Kat. DC-22A	50 A (220 V)
Nennschaltstrom I_e in Kat. DC-23A	40 A (220 V)
Kurzzeitiger Nennhaltestrom I_{cw}(1s)	1,8 kA
Nenn-Einschaltkurzschlussstrom I_{cm}	6 kA
Konventioneller Nenn-Kurzschlussstrom	15 kA (Sicherungseinsatz gL/gG 80 A)
Mechanische Festigkeit	10000 (Zyklen)
Schaltfestigkeit	1500 (Zyklen)
Querschnitt der Anschlussleitungen	10...25 mm² (starr)
Masse	0,3...0,32 kg
Vibrationsfestigkeit (gem. IEC 60068-2-6)	2...100 Hz (Frequenz) ± 1 mm (Amplitude) ± 0,7 g (Beschleunigung)
Stoßfestigkeit (gem. IEC 60068-2-27)	15 g (Spitzenbeschleunigung) 11 ms (Pulsdauer)
Beständigkeit gegen zyklische feuchte Wärme (IEC 60068-2-30)	55°C (Umgebungstemperatur) 95% (relative Luftfeuchtigkeit)
Beständigkeit gegen zyklischen Salznebel (gem. IEC 60068-2-52)	Probeschärfe 1

Aufbau der Bestellnummer

PRZK- [ ] \ [ ]

Drehtaster des Trennschalters
- **W01** für externen Drehtaster
- **W02** mit Drehtaster auf Trennschalter, schwarz

Polbild eines Trennschalters
- **3080N** 3 Pole + N nicht trennbar
- **4080** 4 Pole
- **4080N** 3 bieguny + N rozłączny

Polbild der Trennschalter

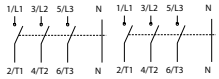

3 Pole + N nicht trennbar

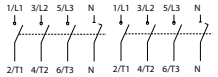

3 Pole + N trennbar

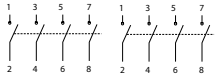

4 Pole

Zubehör

Hilfskontakt SP80
Drehtaster PRP 30
Riegelachsen RSI 160-1919
Klemmschaft zu RSI, PRZK RSI160-6621\P01
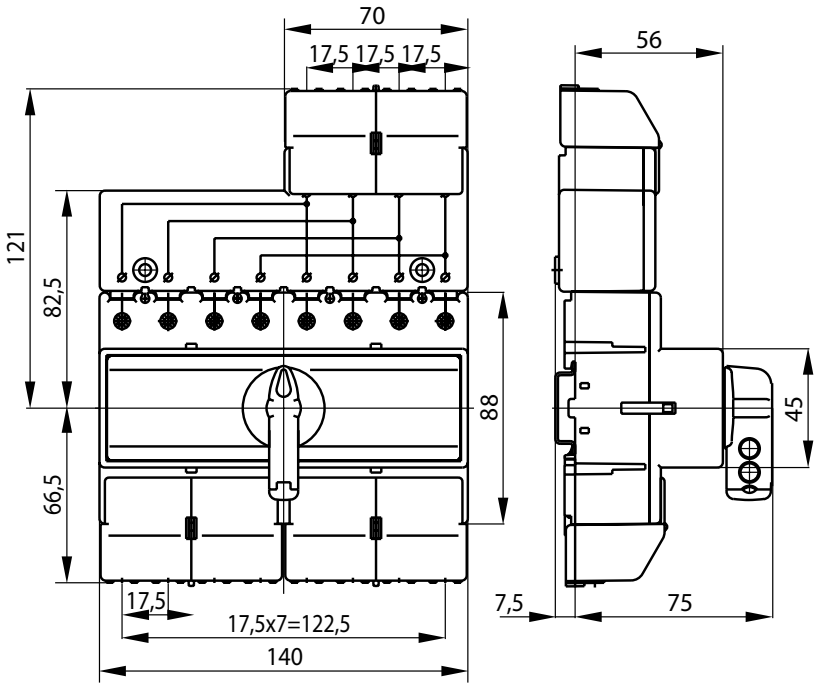
Maße