Переключатель источника питания PRZK 63

W01

W02

Технические данные (непрерывная работа)

Номинальное напряжение изоляции U_i	690 В
Номинальное напряжение импульсное выдерживаемое U_{imp}	8 кВ
Тепловой условный ток в воздухе I_{th}	63 А
Номинальный ток включения I_e в кат. AC-21A, AC-22A	63 А (690 В)
Номинальный ток включения I_e в кат. AC-23A	63 А (400 В) 45 А (500 В) 30 А (690 В)
Номинальная мощность AC-23A для трехфазных стандартных асинхронных двигателей	30 кВт (400 В) 30 кВт (500 В) 25 кВт (690 В)
Номинальный ток включения I_e в кат. DC-21A	63 А (220 В)
Номинальный ток включения I_e в кат. DC-22A	40 А (220 В)
Номинальный ток включения I_e в кат. DC-23A	30 А (220 В)
Номинальный ток кратковременный допустимый I_{cw}(1сек)	1,8 кА
Номинальный ток включения короткого замыкания I_{cm}	6 кА
Номинальный ток короткого замыкания условный	15 кА (предохранительная вставка gL/gG 63 A)
Механическая износостойкость	10000 (циклов)
Коммутационная износостойкость	1500 (циклов)
Сечение подводящих проводов	6...16 мм^2 (жестких)
Масса	0,3...0,32 кг
Устойчивость к вибрации (согласно IEC 60068-2-6)	2...100 Гц (частота) ± 1 мм (амплитуда) ± 0,7 g (ускорение)
Устойчивость к ударам (согласно IEC 60068-2-27)	15 g (пиковое ускорение) 11 мсек (длительность импульса)
Устойчивость к циклическому воздействию влажного тепла (IEC 60068-2-30)	55°C (температура окружающей среды) 95% (относительная влажность)
Устойчивость к циклическому воздействию соляного тумана (согласно IEC 60068-2-52)	степень жесткости 1

Структура обозначения для заказа

PRZK- ☐ \ ☐

Ручка выключателя
- **W01** с выносной ручкой
- **W02** с ручкой на выключателе черной

Полюса выключателя
- **3063N** 3 полюса + N неразъединяемый
- **4063** 4 полюса
- **4063N** 3 bieguny + N rozłączny

Полюса выключателей

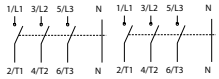	3 полюса + N неразъединяемый
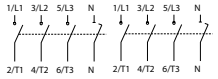	3 полюса + N разъединяемый
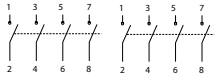	4 полюса

Аксессуары

Контакт вспомогательный SP80 (для RSI, PRZK 63/80)
Ручка PRP 30
Ось с ригелем RSI 160-1919
Зажим оси для RSI, PRZK RSI160-6621\P01
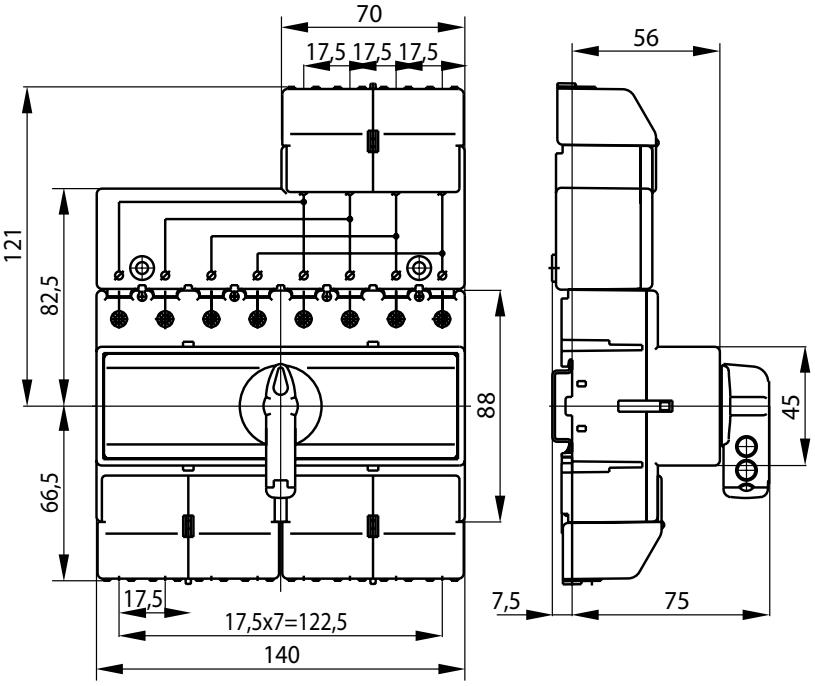
Размеры