Ruční požární tlačítko OP1 s tištěným spojem rezistoru

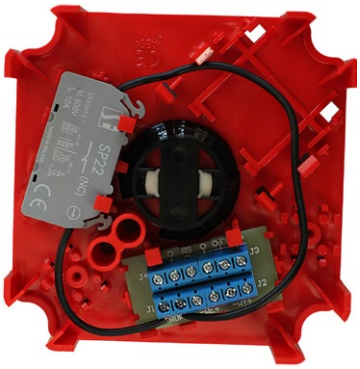

Složení objednacího kódu

OP1- [ ] **-** [ ] **-Y1** [ ][ ][ ]

Kladívko
bez kladívka
-M s kladívkem

Signalizace
bez signalizace
-24 z signalizací LED 24V AC/DC
-230 se signalizací LED 230V AC
-P24 se signalizací PULSUJÍCÍ LED 24V DC (frekvence pulsování 2 Hz)

Spínače
10, 20
01, 02
11

Typ tlačítka
A po rozbití sklíčka spínač automaticky spíná
B po rozbití sklíčka je nutno stisknout spínač

Verze
W01 verze na omítku
W02 verze pod omítku

Příklad označení:
OP1-W02-B-Y1-10-230-M
Verze pod omítku s 1 spínacím kontaktem a plošným spojem pod rezistor. Po rozbití sklíčka je nutné stisknout tlačítko - typ B. LED dioda na 230 V AC, s kladívkem.

Popis výrobku

OP1 s plošným spojem s rezistorem může být použit společně v systémech s centrálou, která v závislosti na rezistanci v kontrolované lince spouští odpovídající stav (Alarmu, kontroly nebo poškození). Do plošného spoje je možné zapojit sériový rezistor, rezistor konce linky nebo spínač s bezpotenciálními kontakty (spínací nebo rozpínací). V provedení s plošným spojem je možné instalovat max. dva kontakty, SP22-10 (spínací) nebo SP22-01 (rozpínací). Jeden z nich může být zapojen k plošnému spoji. V závislosti na typu použitého kontaktu může kontakt spínat nebo rozpínat sériový rezistor. Způsob spouštění poplachu u dostupných provedení (typ A nebo B) je identický jako u standardních provedení OP1. Způsob zrušení poplachu je rovněž shodný se standardní verzí. V případě, že již máte zakoupený standardní tlačítko OP1 bez plošného spoje pro rezistor, lze jej dokoupit. Objednací typ PPOŽ-1700/R01.

Příslušenství

Kladívko s úchytem PPOŽ-1200\P01
Sklíčko PPOŽ-5701\P01
Spínač se spínacím kontaktem SP22\10
Spínač s rozpínacím kontaktem SP22\01
Samolepka čelního štítku

Součásti

Destičky

Tištěný spoj pro rezistor
Přívod do havarijních tlačítek

Poznámka

Przy wyborze torów prądowych należy uwzględnić wybrany typ (A lub B)
TYP A
Tory zwierne NO (10, 20, 30): po zbiciu szybki lub zdemontowaniu pokrywy tory się otwierają.
Tory rozwierne NC (01, 02, 03): po zbiciu szybki lub zdemontowaniu pokrywy tory się zamykają.
Tory mieszane NC/NO (11, 12, 21): po zbiciu szybki tory zwierne się otworzą, a tory rozwierne się zamkną.
TYP B
Tory zwierne NO (10, 20, 30): po zbiciu szybki lub zdemontowaniu pokrywy przycisk należy wcisnąć ręcznie - tory się zamykają.
Tory rozwierne NC (01, 02, 03): po zbiciu szybki lub zdemontowaniu pokrywy przycisk należy wcisnąć ręcznie - tory się otwierają.
Tory mieszane NC/NO (11, 12, 21): po przyciśnięciu przycisku, tory zwierne się zamkną, a tory rozwierne się otworzą.

Technické data

Jmenovité izolační napětí U_i	500 V
Jmenovitý tepelný proud I_u-I_{th}	10 A
Jmenovitý spínací proud I_e v kat.AC-15	2,5 A (230 V) 1,6 A (400/500 V)
Jmenovitý spínací proud I_e v kat.DC-13	4 A (24 V) 1 A (110 V) 0,25 A (220 V)
Stupeň ochrany	IP65 - deklarované výrobcem (vybraná funkce výrobku nebyla potvrzena společností CNBOP-PIB) OP1 je adekvátně chráněn před přístupem vody v souladu s normou PN-EN60068-2-30
Průřez připojovacích vodičů	2× 1...2,5 mm² (jednožilových) 2× 0,75...1,5 mm² (lanko)
Hodnoty odporů v sadě	270 Ohm 2,2 Kohm 3,9 kOhm 15 kOhm 22 kOhm 47 kOhm

Havarijní tlačítka

Rozměry

verze na omítku

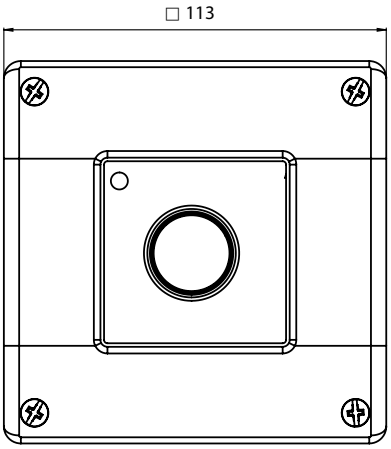

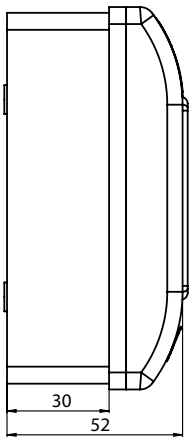

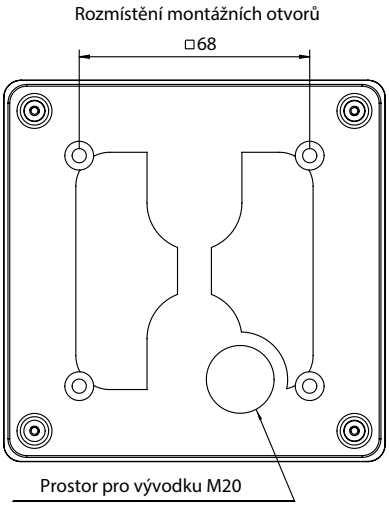
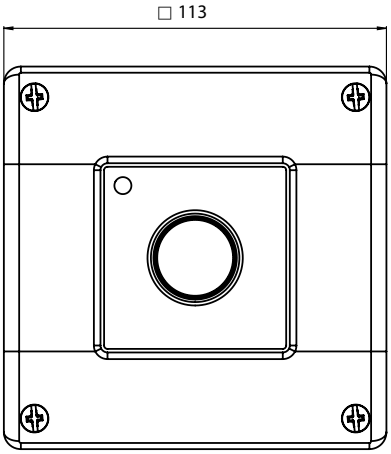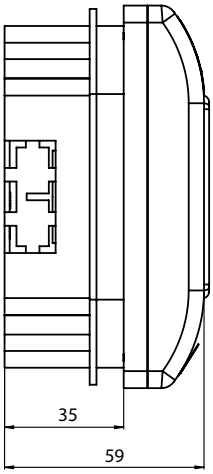
verze pod omítku