Замыкающий контакт (10) цвет зеленый НО

Структура обозначения для заказа

SP22\10- ☐

Контакт
1 первый контакт
2 второй контакт
3 третий контакт

Технические данные

Масса	9 г
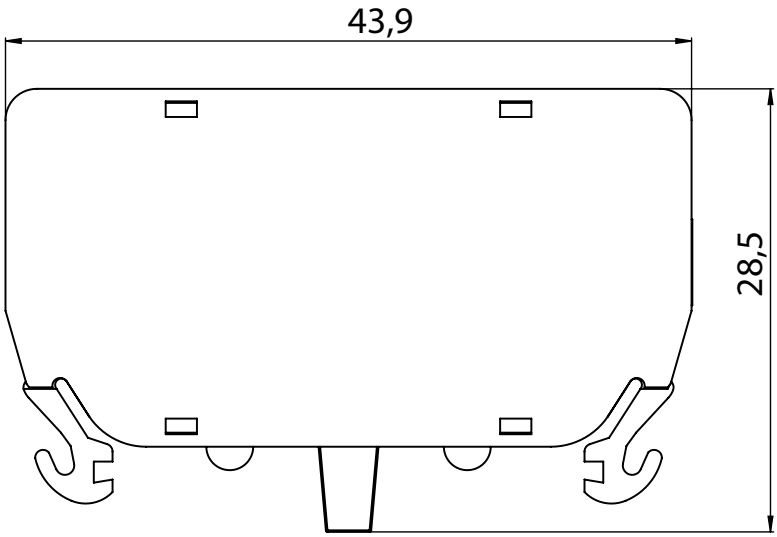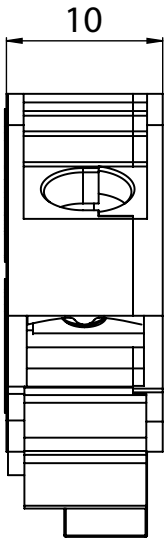
Размеры