Ручной пожарный извещатель OP1 с дополнительным LED

Структура обозначения для заказа

OP1-W01- [ ] \ [ ] - [ ][ ]

Молоточек
без молоточка
-M с молоточком

См. таблицу "Спецификация LED"

Контакты
10, 20, 30
01, 02, 03
11, 12
21

Тип кнопки
A кнопка, самосрабатывающая после разбивания стекла
B после разбивания стекла необходимо нажать кнопку

Пример обозначения:
OP1-W01-A-10-24VDC + OP1-1701 P01
Версия для открытой настенной установки с 1 замыкающим контактом и платой резисторов. При разбивании стекла кнопка срабатывает автоматически (тип A согласно PN-EN 54-11). Светодиодный индикатор LED на напряжение 24 В постоянного тока. Дополнительно второй светодиод LED на напряжение 24 В постоянного тока.

Описание изделия

Ручной пожарный извещатель OP1 с двойной светодиодной сигнализацией LED дает возможность осуществлять индикацию двух режимов работы системы. Светодиоды LED имеют отдельные зажимы "+" "-". Светодиоды могут быть подключены к системе непосредственно либо через контакты (замыкающий или размыкающий), которые стандартно установлены в корпусе изделия. Существует возможность заказа любых надписей на внутренней и передней крышках.
ВНИМАНИЕ: Извещатель OP1 с двойной светодиодной индикацией LED возможен только в версии W01 (для открытой настенной установки).

Спецификация светодиодов LED

Kod	Opis	Kod	Opis
2LED7	C230VAC+Z230VAC	**2LED10**	C24VDC+Z230VAC
2LED8	C230VAC+Z24VDC	**2LED11**	C24VDC+Z24VDC

C230VAC	red	230VAC - sygnalizacja ciągła
Z230VAC	green	230VAC - sygnalizacja ciągła
G230VAC	yellow	230VAC - sygnalizacja ciągła
C24VDC	red	24VDC - sygnalizacja ciągła
Z24VDC	green	24VDC - sygnalizacja ciągła
G24VDC	yellow	24VDC - sygnalizacja ciągła
CP24VDC	red	24VDC - sygnalizacja pulsująca 2Hz
ZP24VDC	green	24VDC - sygnalizacja pulsująca 2Hz
GP24VDC	yellow	24VDC - sygnalizacja pulsująca 2Hz

Примечание

При выборе контактов нужно учесть тип кнопки (A или B)
ТИП A
Замыкающие контакты HO (10, 20, 30): после разбития стекла или снятия крышки контакты открываются.
Размыкающие контакты H3 (01, 02, 03): после разбития стекла или снятия крышки контакты закрываются.
Смешанные контакты H3/HO (11, 12, 21): после разбития стекла замыкающие контакты открываются, а размыкающие контакты закрываются.
ТИП B
Замыкающие контакты HO(10, 20, 30): после разбития стекла или снятия крышки необходимо нажать кнопку вручную - контакты закрываются.
Размыкающие контакты H3 (01, 02, 03): после разбития стекла или снятия крышки необходимо нажать кнопку вручную - контакты открываются.
Смешанные контакты H3/HO (11, 12, 21): после нажатия кнопки замыкающие контакты закрываются, а размыкающие контакты открываются.

Технические данные

Номинальное напряжение изоляции U_i	500 В
Длительный номинальный ток $I_u=I_{th}$	10 A
Номинальный ток включения I_e в кат. AC-15	2,5 A (230 В) 1,6 A (400/500 В)
Номинальный ток включения I_e в кат. DC-13	4 A (24 В) 1 A (110 В) 0,25 A (220 В)
Степень защиты	IP65-декларировано заводом-изготовителем (данный параметр изделия не был подтвержден CNBOP-PIB) OP1 надлежащим образом защищен от проникновения воды в соответствии со стандартом: PN-EN60068-2-30
Сечение подводящих проводов	2× 1...2,5 мм^2 (одножильных) 2× 0,75...1,5 мм^2 (провода)

Аксессуары

Молоточек с ручкой PPOŽ-1200\P01
Стеклышко PPOŽ-5701\P01
Замыкающий контакт (10) цвет зеленый HO, NO
Размыкающий контакт (01) цвет красный H3, NC

Размеры
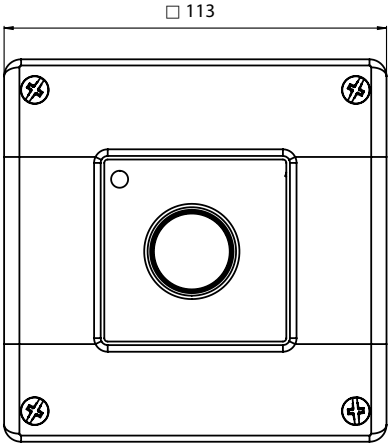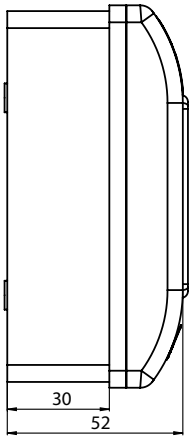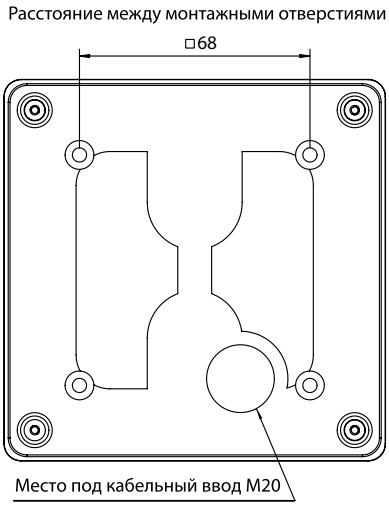
версия для открытой настенной установки